ЖЕЛУДОЧНО-КИШЕЧНЫЙ ТРАКТ

09

Зажимы
Расширители
Шпатели

ЭМС ALLEN

Масштаб 1:1

F-311-19
190 мм

F-311-23
230 мм

Масштаб 1:2

LAHEY
(Лахей)
F-311-19
F-311-23

Масштаб 1:1

Масштаб 1:2

MIXTER
(Микстер)
F-319-28
280 мм

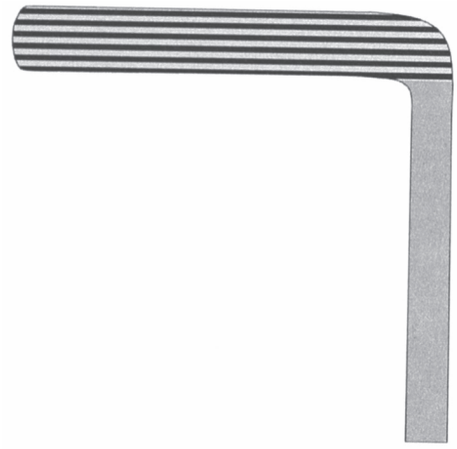

Масштаб 1:1

Масштаб 1:2

WERTHEIM-CULLEN
(Вертейм-Куллен)
F-325-21
215 мм

Масштаб 1:1

F-354-15
150 мм

F-354-19
190 мм

Масштаб 1:2

ALLIS
(Алис)
F-354-15
F-354-19

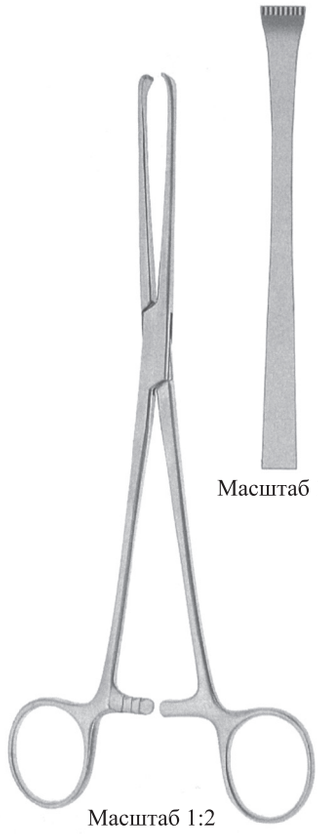

Масштаб 1:1

Масштаб 1:2

THOMS-ALLIS
(Томс Аллис)
F-362-20
200мм

Масштаб 1:1

F-364-23
230 мм

F-364-25
250 мм

Масштаб 1:2

ALLIS
(Аллис)
F-364-23
F-364-25

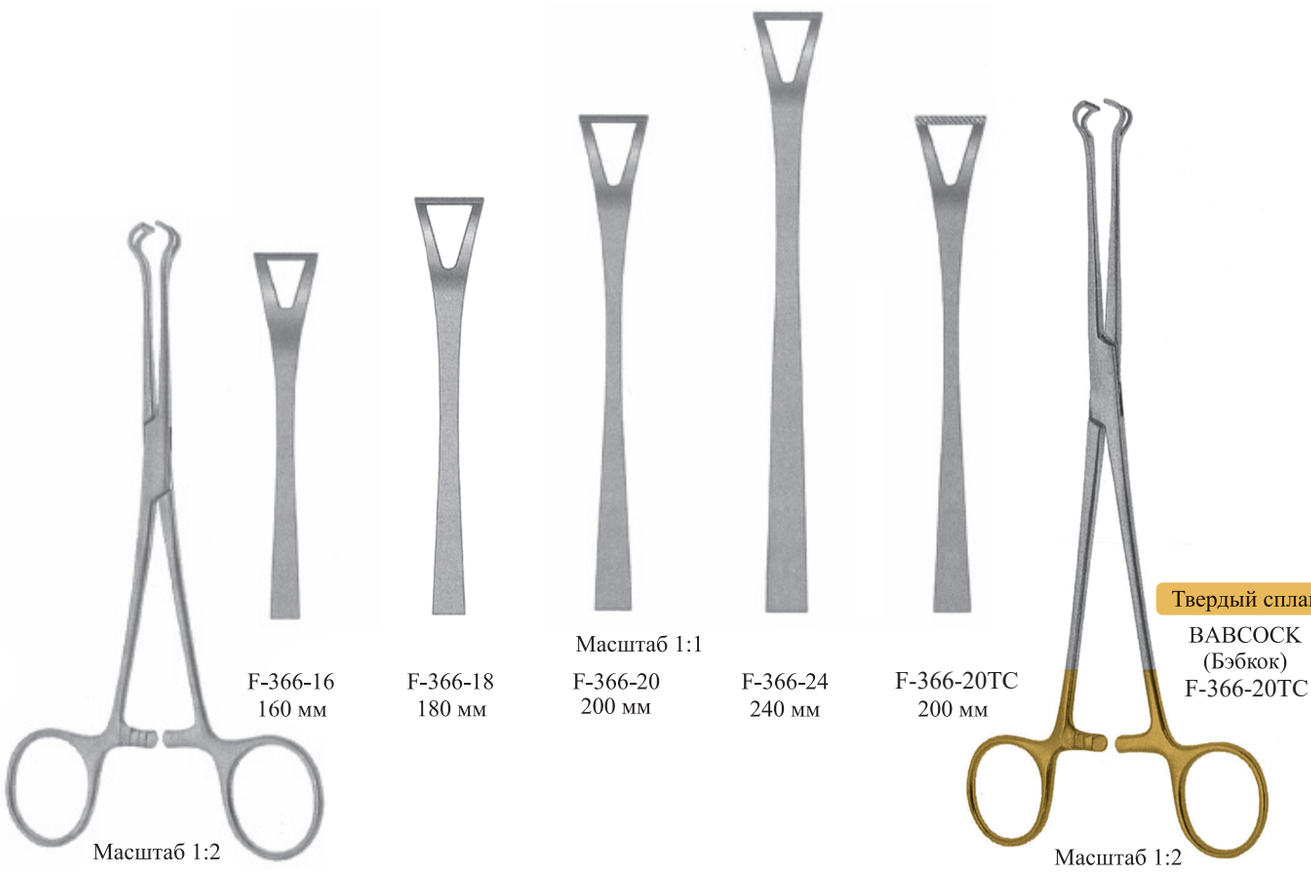

BABCOCK
(Бэбкок)
F-366-16
F-366-18
F-366-20
F-366-24

F-366-16
160 мм

F-366-18
180 мм

Масштаб 1:1

F-366-20
200 мм

F-366-24
240 мм

F-366-20TC
200 мм

Твердый сплав

BABCOCK
(Бэбкок)
F-366-20TC

Масштаб 1:2

Масштаб 1:2

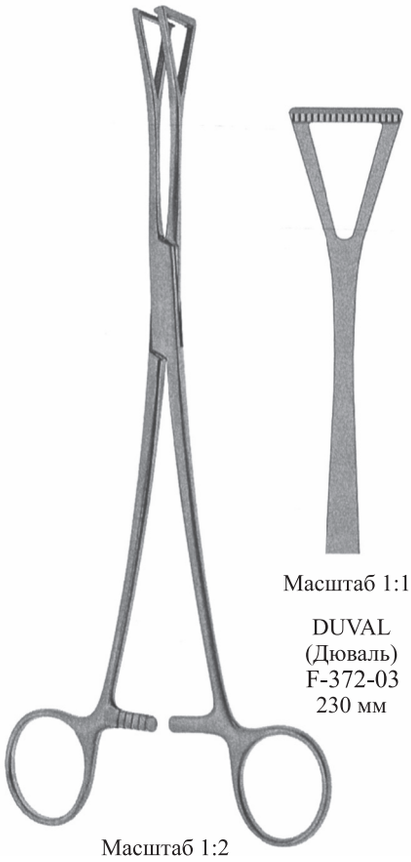

Масштаб 1:1

DUVAL
(Дюваль)
F-372-03
230 мм

Масштаб 1:2

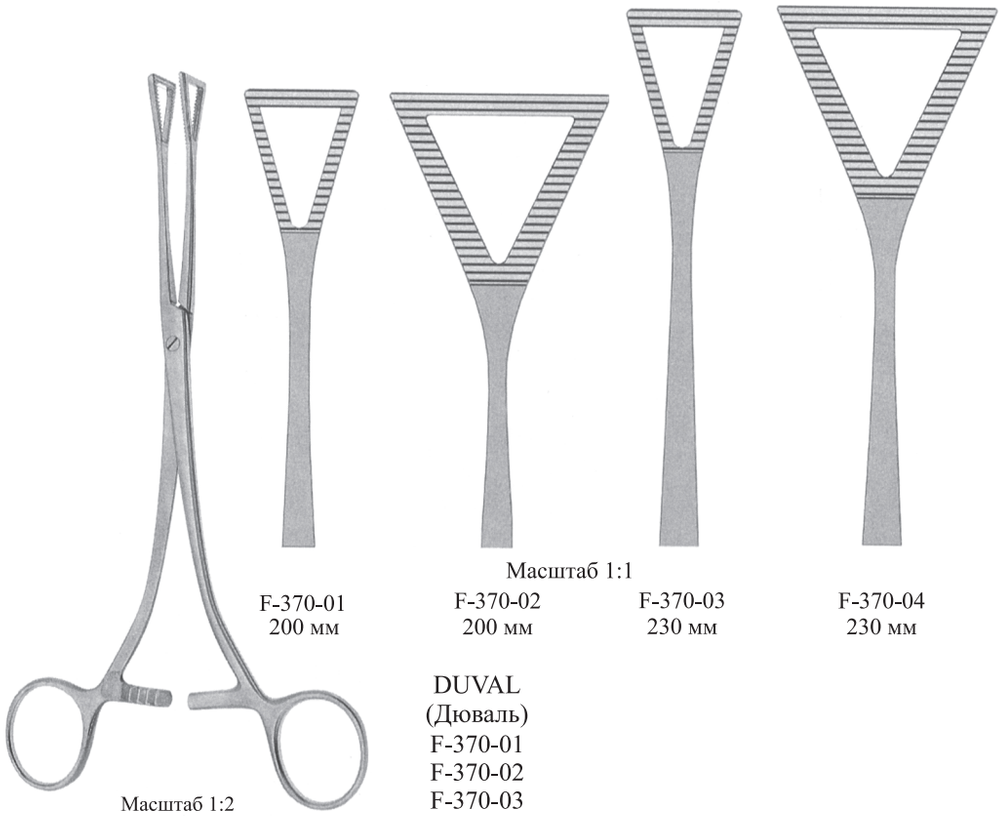

Масштаб 1:1

F-370-01
200 мм

F-370-02
200 мм

F-370-03
230 мм

F-370-04
230 мм

DUVAL
(Дюваль)
F-370-01
F-370-02
F-370-03
F-370-04

Масштаб 1:2

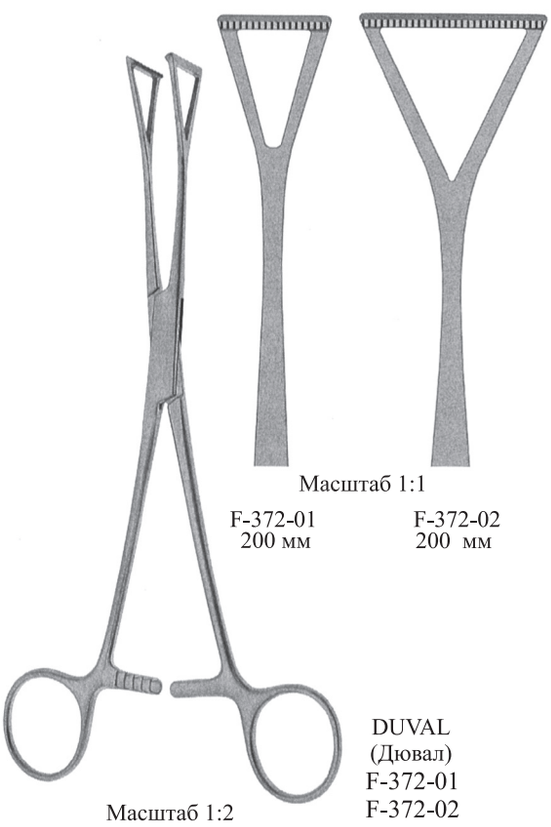

Масштаб 1:1

F-372-01
200 мм

F-372-02
200 мм

DUVAL
(Дювал)
F-372-01
F-372-02

Масштаб 1:2

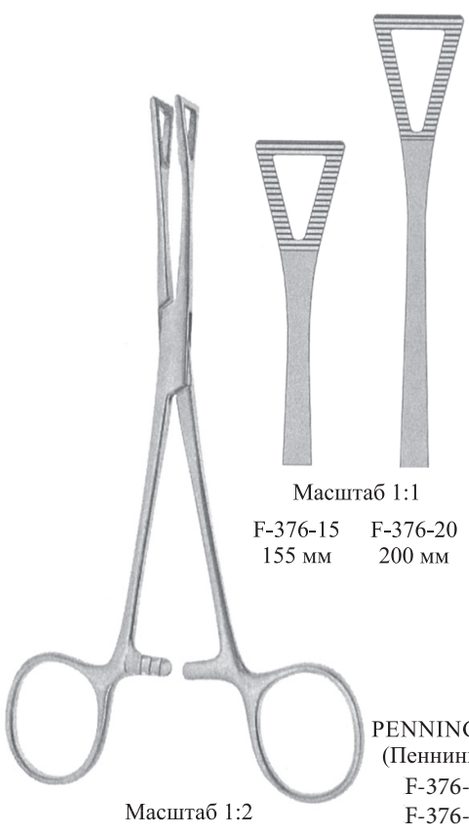

Масштаб 1:1

F-376-15
155 мм

F-376-20
200 мм

PENNINGTON
(Пеннингтон)
F-376-15
F-376-20

Масштаб 1:2

Масштаб 1:1

Твердый сплав

DUVAL
(Дюваль)
F-380-20 TC
200 мм

Масштаб 1:2

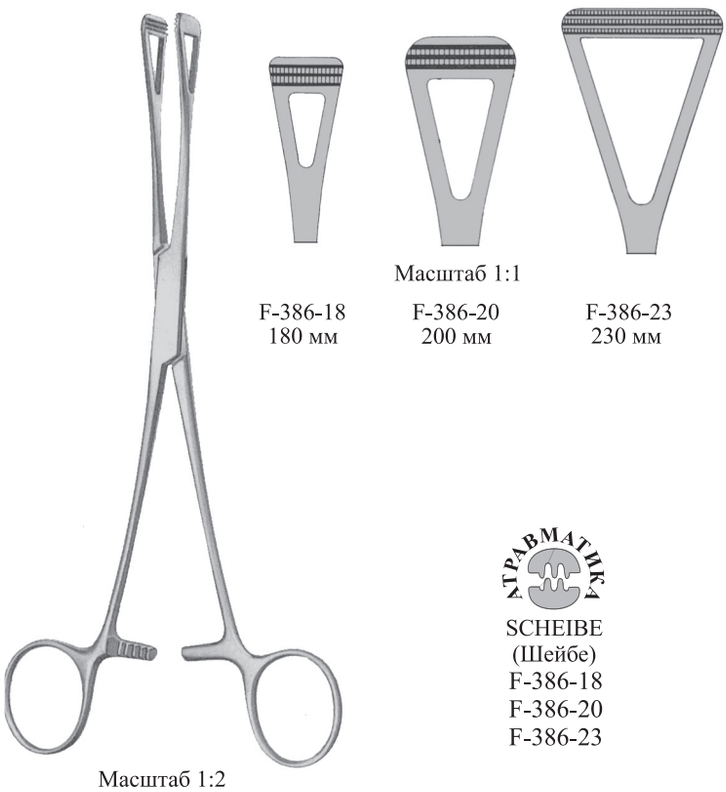

Масштаб 1:1

F-386-18
180 мм

F-386-20
200 мм

F-386-23
230 мм

Масштаб 1:2

SCHEIBE
(Шейбе)
F-386-18
F-386-20
F-386-23

Масштаб 1:1

F-378-16
160 мм

F-378-20
200 мм

F-378-23
230 мм

Масштаб 1:2

BABCOCK
(Бэбкок)
F-378-16
F-378-20
F-378-23

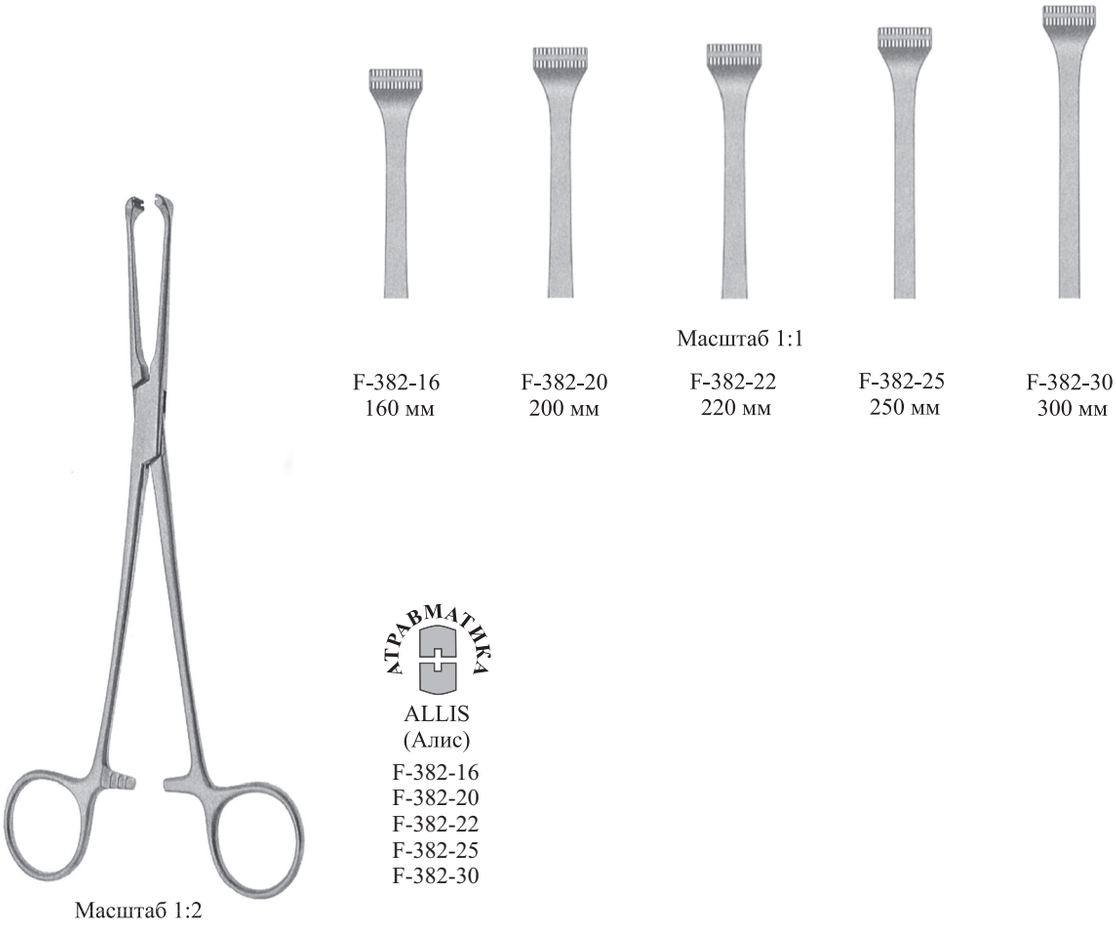

Масштаб 1:1

F-382-16
160 мм

F-382-20
200 мм

F-382-22
220 мм

F-382-25
250 мм

F-382-30
300 мм

Масштаб 1:2

ALLIS
(Алис)
F-382-16
F-382-20
F-382-22
F-382-25
F-382-30

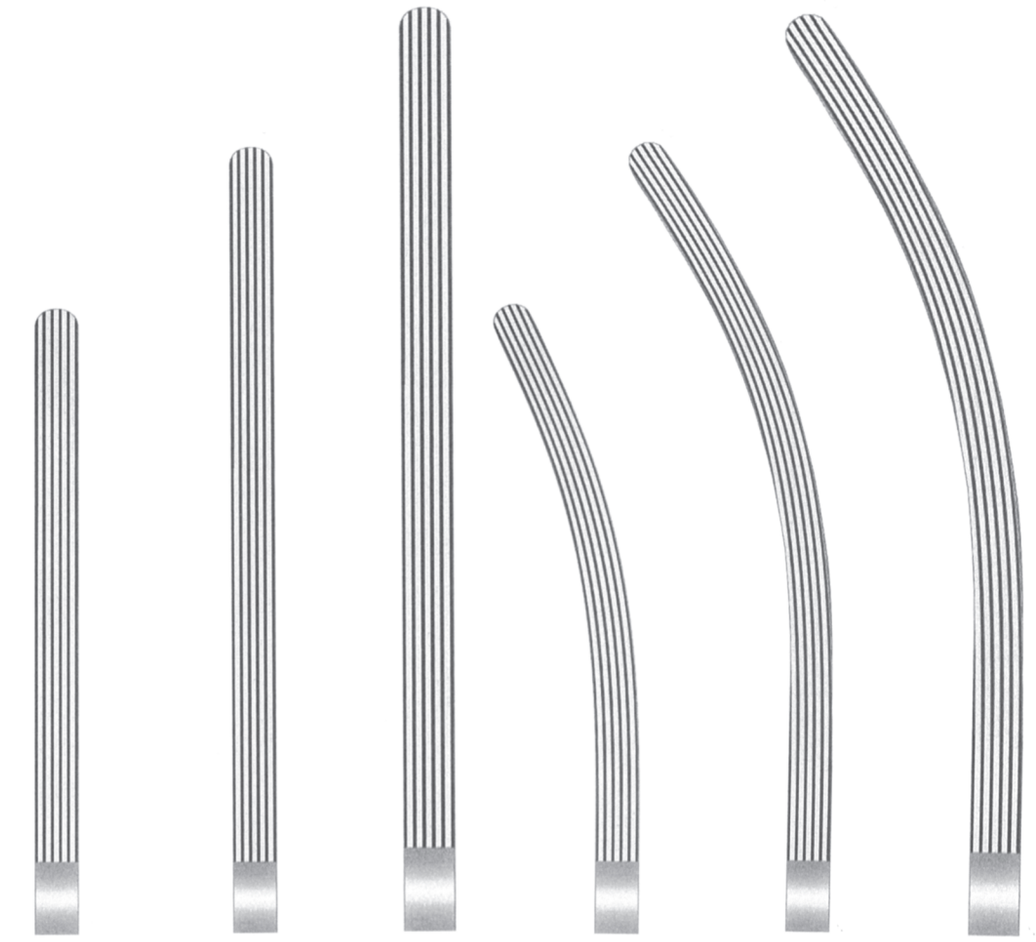

Масштаб 1:1

F-394-21
210 мм

F-394-23
230 мм

F-394-28
280 мм

F-395-21
210 мм

F-395-23
230 мм

F-395-28
280 мм

Масштаб 1:2

KOCHER
(Кохер)
F-394-21
F-394-23
F-394-28
F-395-21
F-395-23
F-395-28

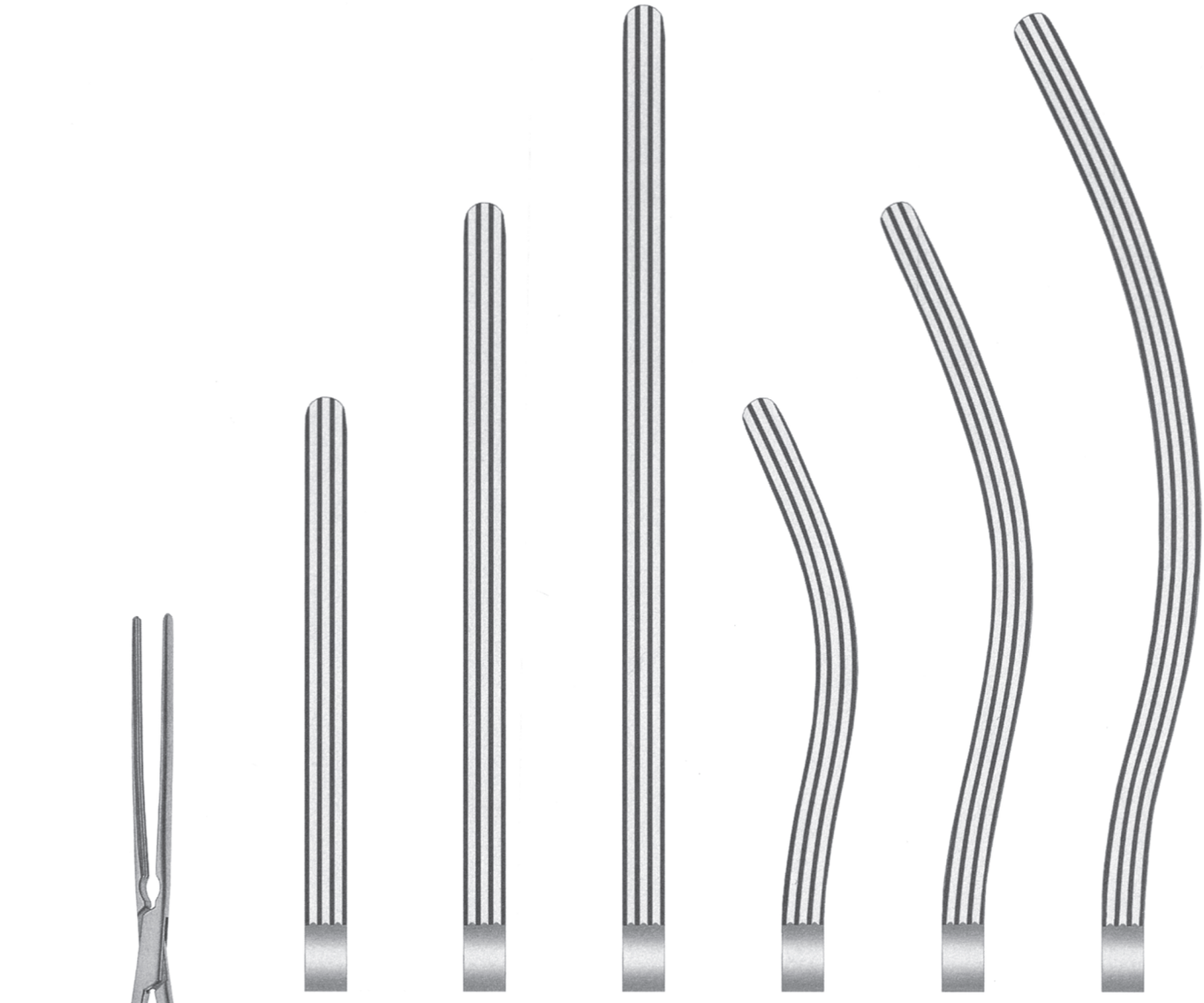

Масштаб 1:1

F-396-22
220 мм

F-396-25
250 мм

F-396-28
280 мм

F-397-22
220 мм

F-397-25
250 мм

F-397-28
280 мм

Масштаб 1:2

KOCHER
(Кохер)
F-396-22
F-396-25
F-396-28
F-397-22
F-397-25
F-397-28

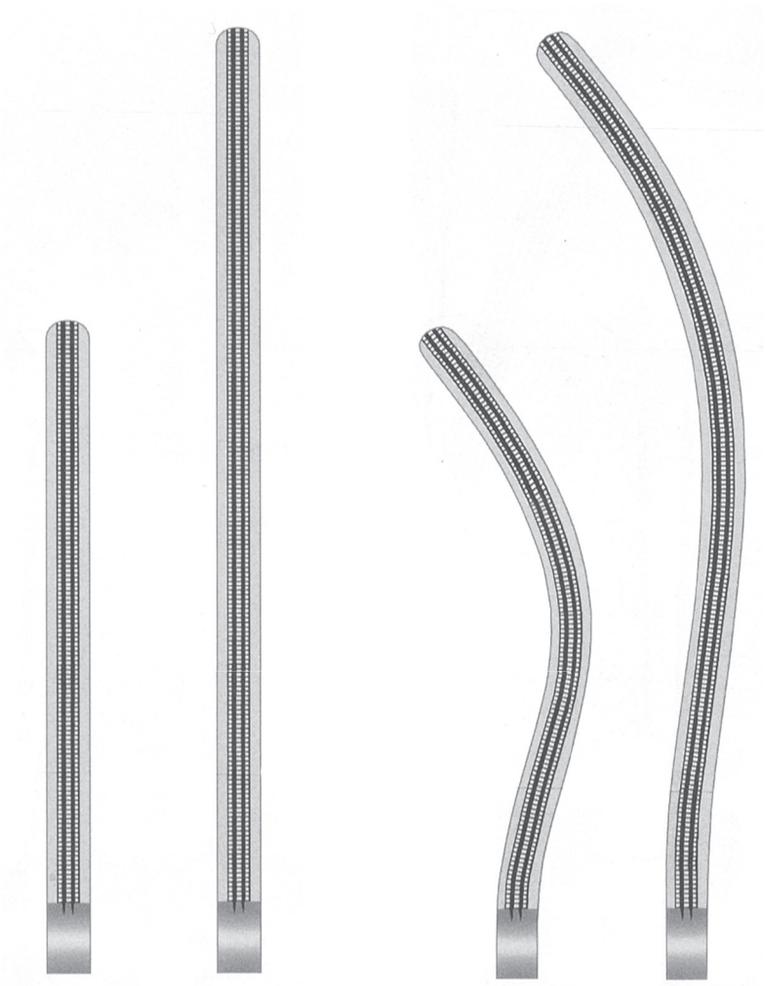

Масштаб 1:1

F-398-22
220 мм

F-398-25
250 мм

F-399-22
220 мм

F-399-25
250 мм

Масштаб 1:2

АТРАВМАТИКА

KOCHER
(Кохер)
F-398-22
F-398-25
F-399-22
F-399-25

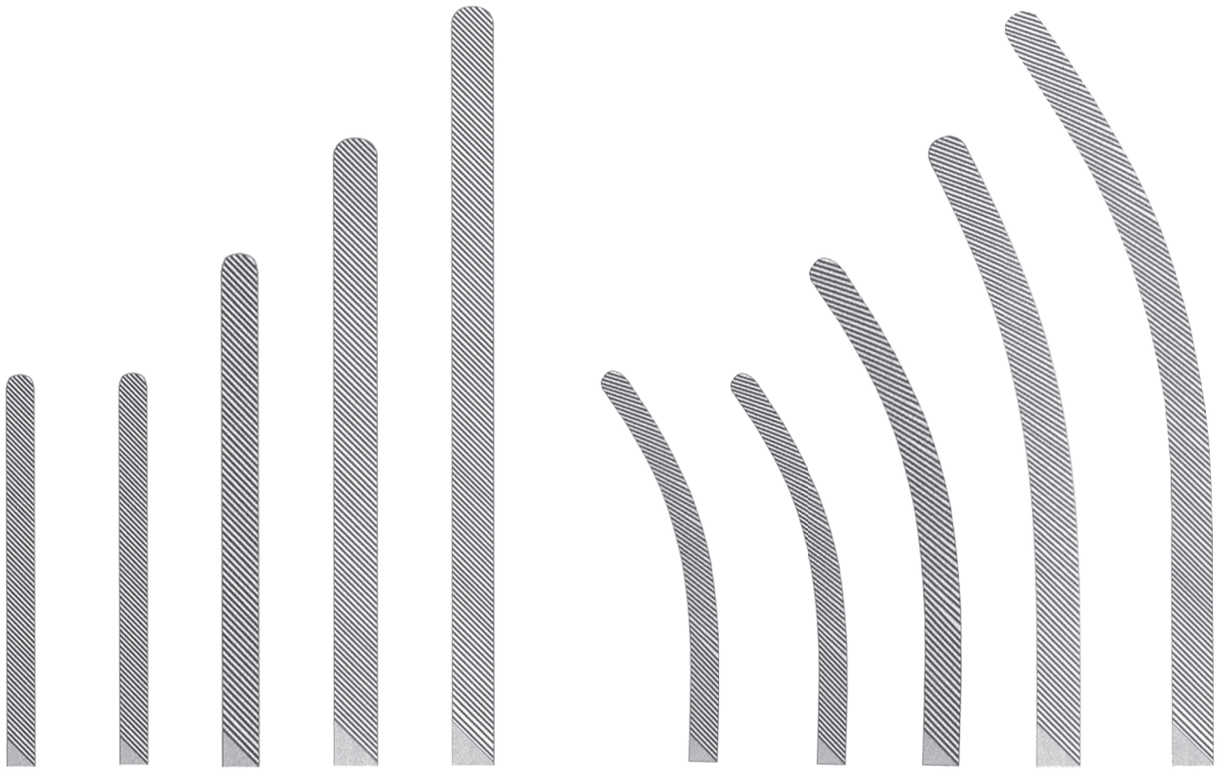

Масштаб 1:1

F-400-13	F-400-16	F-400-18	F-400-21	F-400-23	F-401-13	F-401-16	F-401-18	F-401-21	F-401-23
130 мм	160 мм	180 мм	210 мм	230 мм	130 мм	160 мм	180 мм	210 мм	230 мм

Масштаб 1:2

DOYEN
(Дойен)
F-400-13
F-400-16
F-400-18
F-400-21
F-400-23
F-401-13
F-401-16
F-401-18
F-401-21
F-401-23

Масштаб 1:2

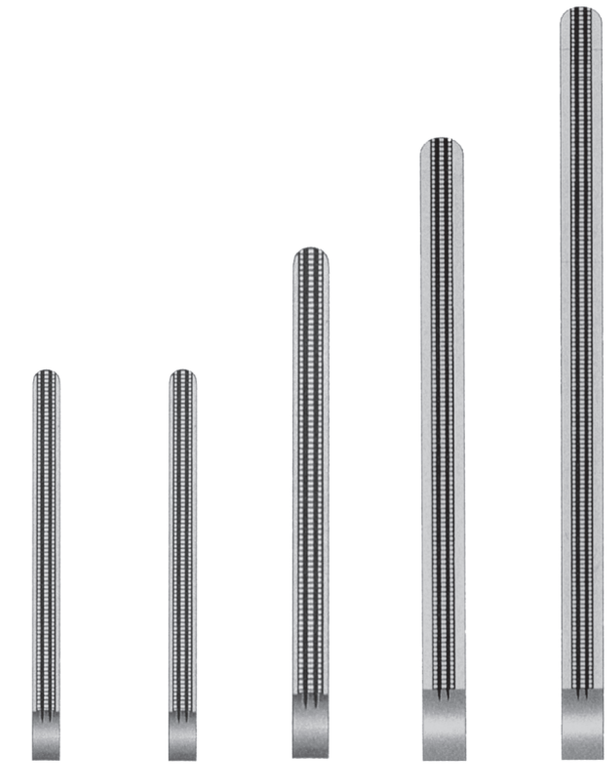

F-402-13
130 мм

F-402-16
160 мм

F-402-18
180 мм

F-402-21
210 мм

F-402-23
230 мм

Масштаб 1:1

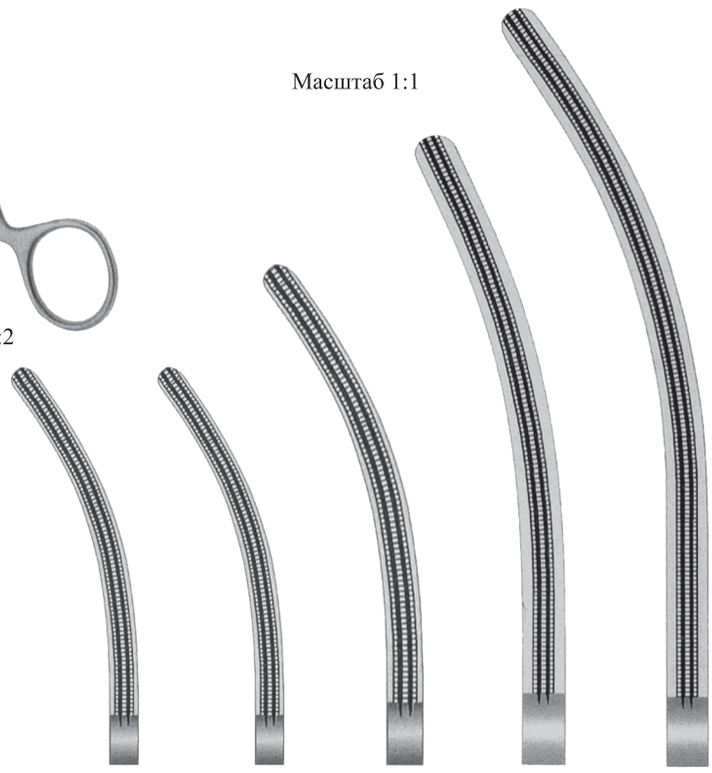

F-403-13
130 мм

F-403-16
160 мм

F-403-18
180 мм

F-403-21
210 мм

F-403-23
230 мм

АТРАВМАТИКА

DOYEN
(Дойен)
F-402-13
F-402-16
F-402-18
F-402-21
F-402-23
F-403-13
F-403-16
F-403-18
F-403-21
F-403-23

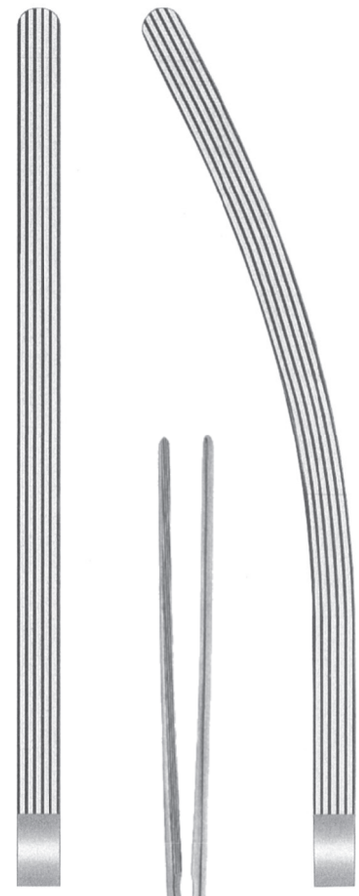

Масштаб 1:1

F-410-21
210 мм

F-410-23
230 мм

F-410-25
250 мм

Масштаб 1:1

F-411-21
210 мм

F-411-23
230 мм

F-411-25
250 мм

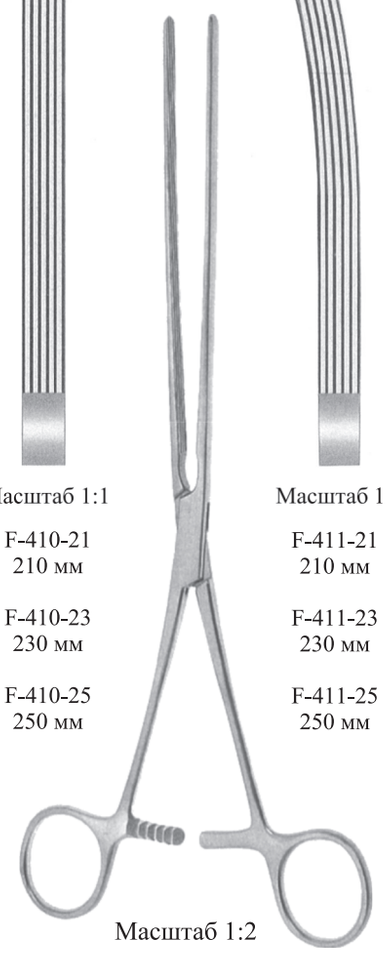

Масштаб 1:2

MAYO-ROBSON
(Майо Робсон)
F-410-21
F-410-23
F-410-25
F-411-21
F-411-23
F-411-25

Масштаб 1:1

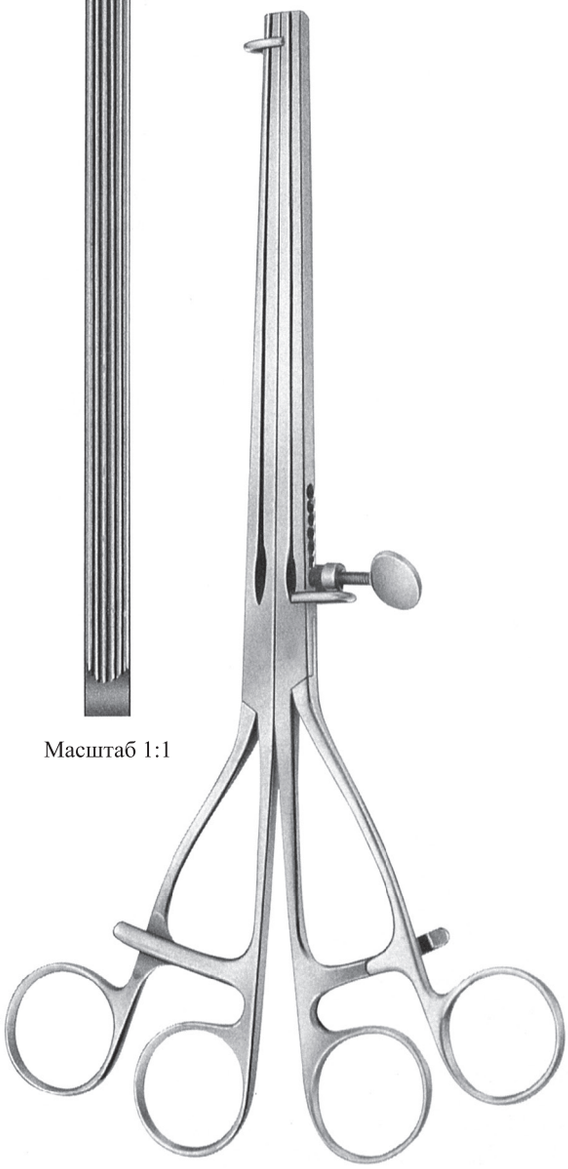

Масштаб 1:2

LANE
(Лейн)
F-418-30
300 мм

F-425-26
260 мм

F-425-28
280 мм

Масштаб 1:1

Масштаб 1:2

HAYES
(Хейс)
F-425-26
F-425-28

Масштаб 1:1

Масштаб 1:1

Масштаб 1:1

F-439-01
230 мм

F-439-02
230 мм

Масштаб 1:1

Масштаб 1:2

Масштаб 1:2

Масштаб 1:2

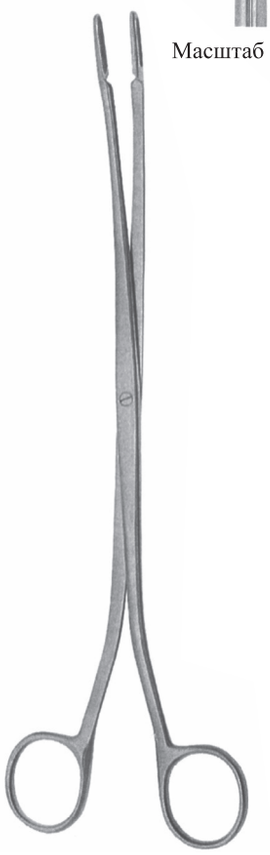

Масштаб 1:2

BLAKE
(Блейк)
F-431-20
200 мм

RANDALL
(Ранделл)
F-435-01
230 мм

MIXTER
(Микстер)
F-437-22
220 мм

DESJARDINS
(Дескардинс)
F-439-01
F-439-02

Масштаб 1:1

Масштаб 1:2

F-493-00MA
215 мм

☑ **Для извлечения желчных и почечных камней**

Масштаб 1:1

Масштаб 1:2

F-495-00MA
245 мм

☑ **Для извлечения желчных и почечных камней**

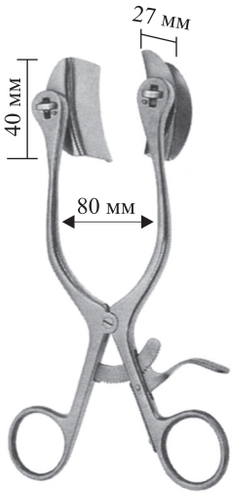

Масштаб 1:3

BABY-COLLIN
(Бэби Коллин)
R-500-18
180 мм

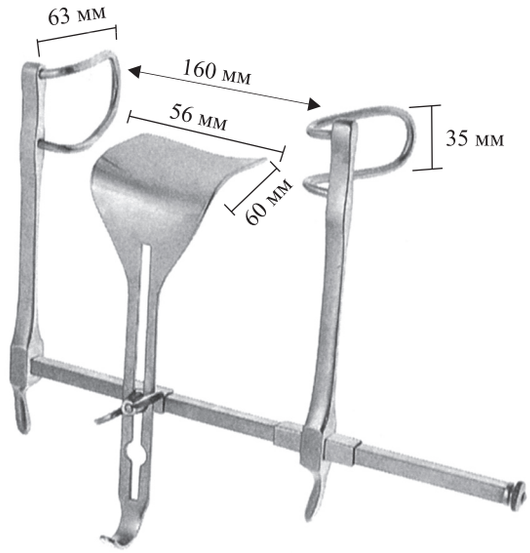

Масштаб 1:3

GOSSET
(Госсет)
R-602-00

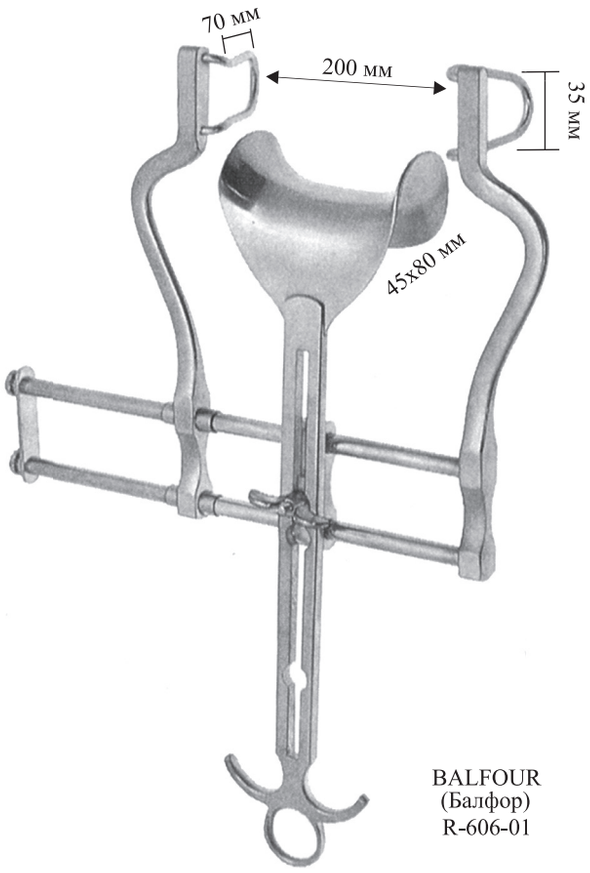

BALFOUR
(Балфор)
R-606-01

Масштаб 1:3

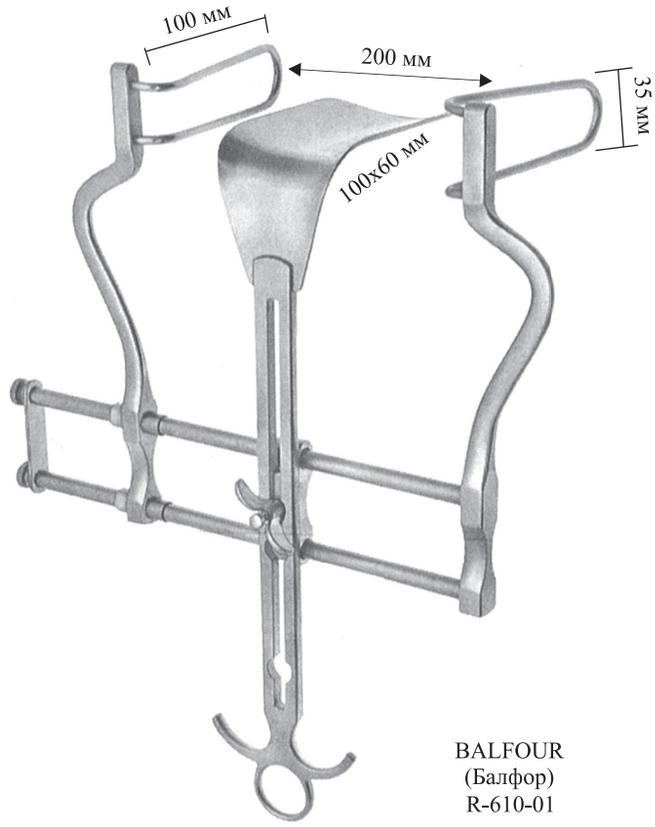

BALFOUR
(Балфор)
R-610-01

Масштаб 1:3

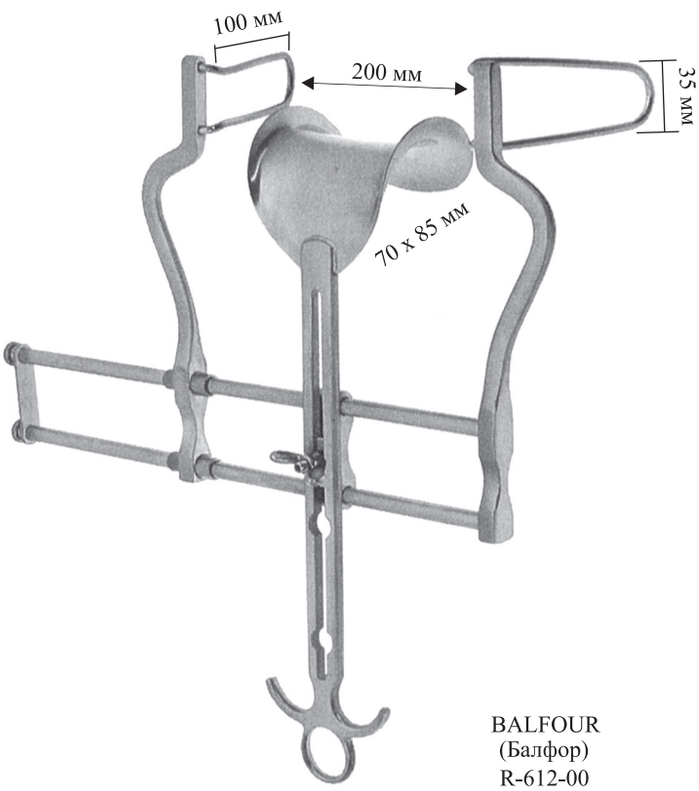

BALFOUR
(Балфор)
R-612-00

Масштаб 1:3

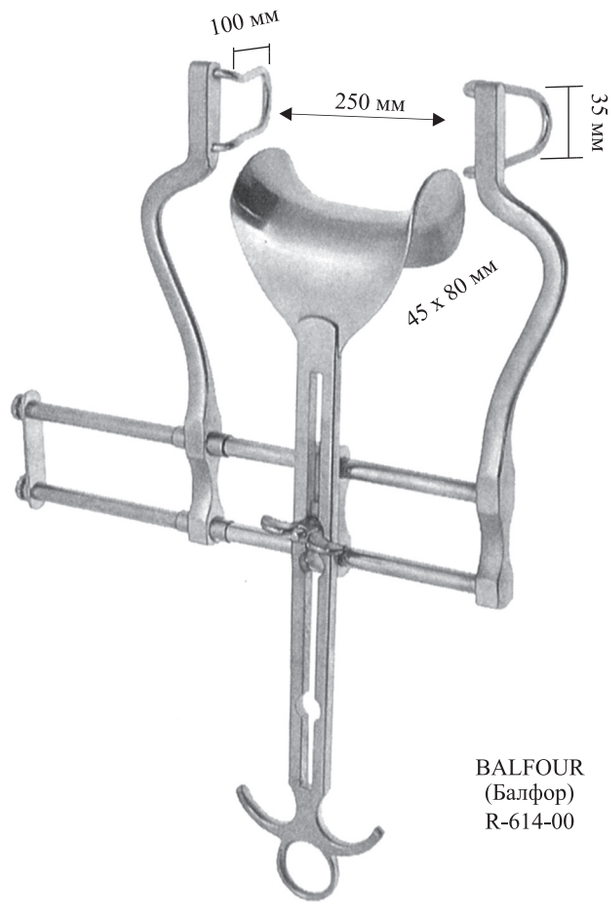

BALFOUR
(Балфор)
R-614-00

Масштаб 1:3

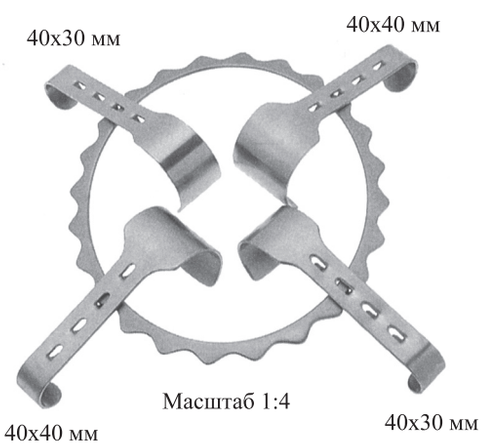

Масштаб 1:4

DENIS-BROWNE
(Денис-Броун)
R-620-01
Элипс (180 x150 мм)

Комплект 4 шт.
40 x 30 мм -2 шт.
40 x 40 мм -2 шт.

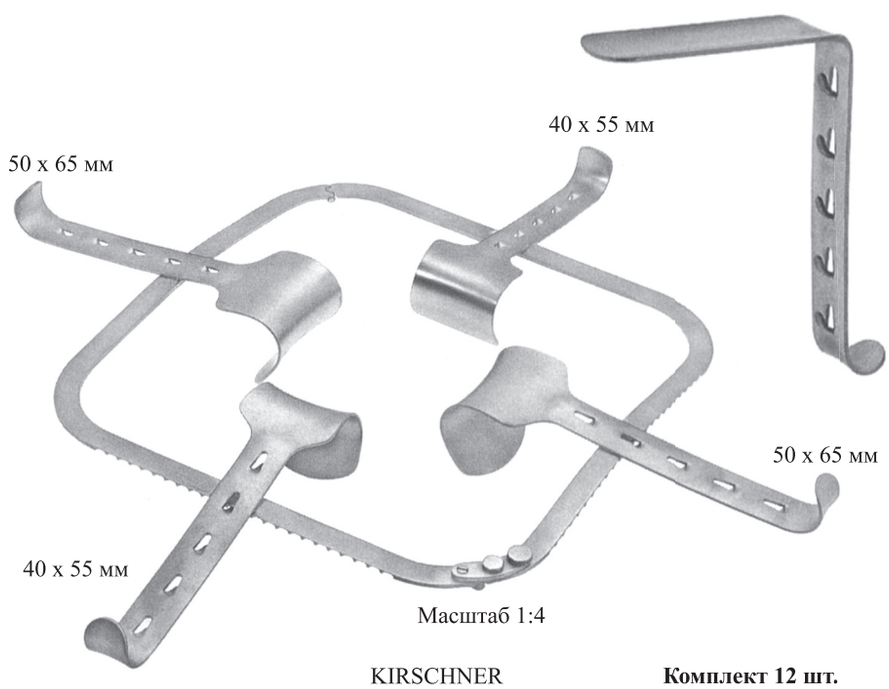

Масштаб 1:4

KIRSCHNER
(Киршнер)
R-626-00
255 x 255 мм

Комплект 12 шт.
40 x 55 мм -2 шт.
50 x 65 мм -2 шт.
60 x 85 мм - 4 шт.
120 x 45 мм -2 шт.
120 x 65 мм - 2 шт

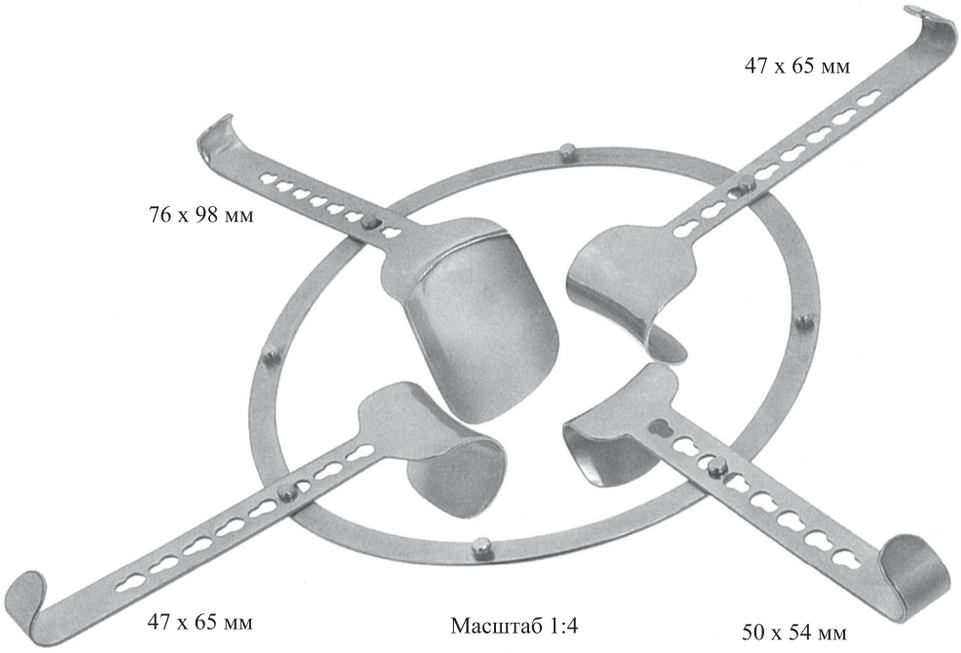

SEMM
(Семм)
R-622-00
Элипс (300 x 240 мм)

Комплект 6 шт.
47 x 65 мм -2 шт.
50 x 54 мм -1 шт.
76 x 98 мм - 1 шт.
105 x 35 мм -1 шт.
98 x 52 мм - 1 шт

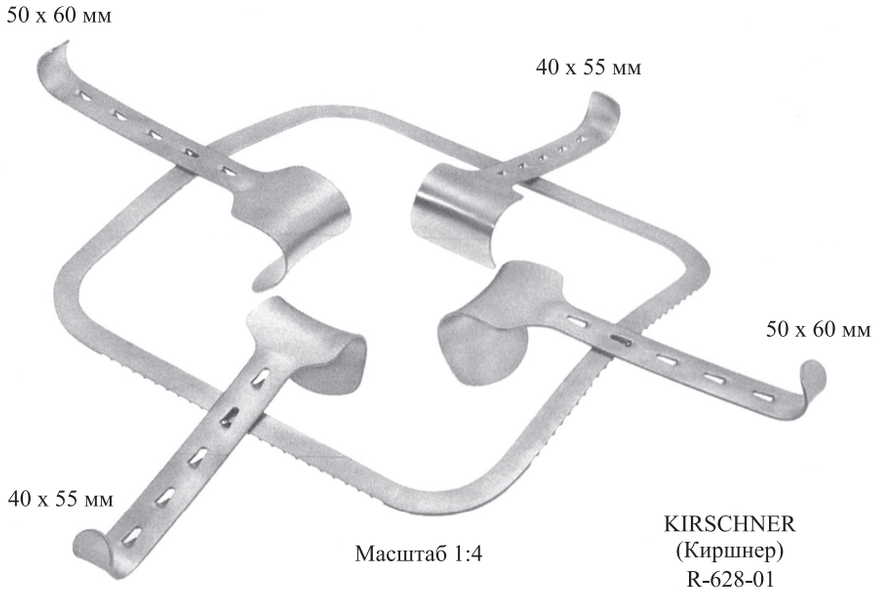

KIRSCHNER
(Киршнер)
R-628-01
240 x 240 см

R-628-05
300 x 380 мм

Комплект 4 шт.
40 x 55 мм -2 шт.
50 x 60 мм -2 шт.

137 x 70 мм

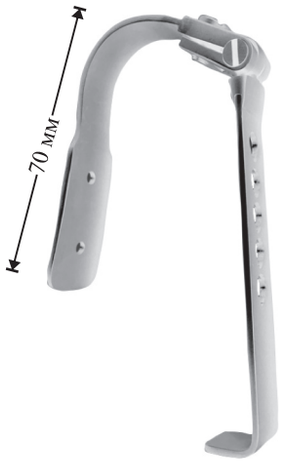

110 x 70 мм

☑ С поворотным механизмом

R-624-00MA
Ø 180 мм

Комплект 4 шт.
137 x 70 мм - 2 шт.
110 x 70 мм - 2 шт.

Масштаб 1:2

HABERER
(Хаберер)
AB-618-01
17 x 25 мм, 200 мм

AB-618-02
25 x 30 мм, 280 мм

AB-618-03
37 x 45 мм, 300 мм

Масштаб 1:2

AB-622-01
20 x 20 мм, 330 мм

AB-622-02
25 x 25 мм, 330 мм

AB-622-03
30 x 30 мм, 330 мм

AB-622-04
35 x 35 мм, 330 мм

AB-622-05
40 x 40 мм, 330 мм

AB-622-06
45 x 45 мм, 330 мм

AB-622-07
50 x 50 мм, 330 мм